４－１　外観四面図

日野【型式】LKG－SH1EDAG

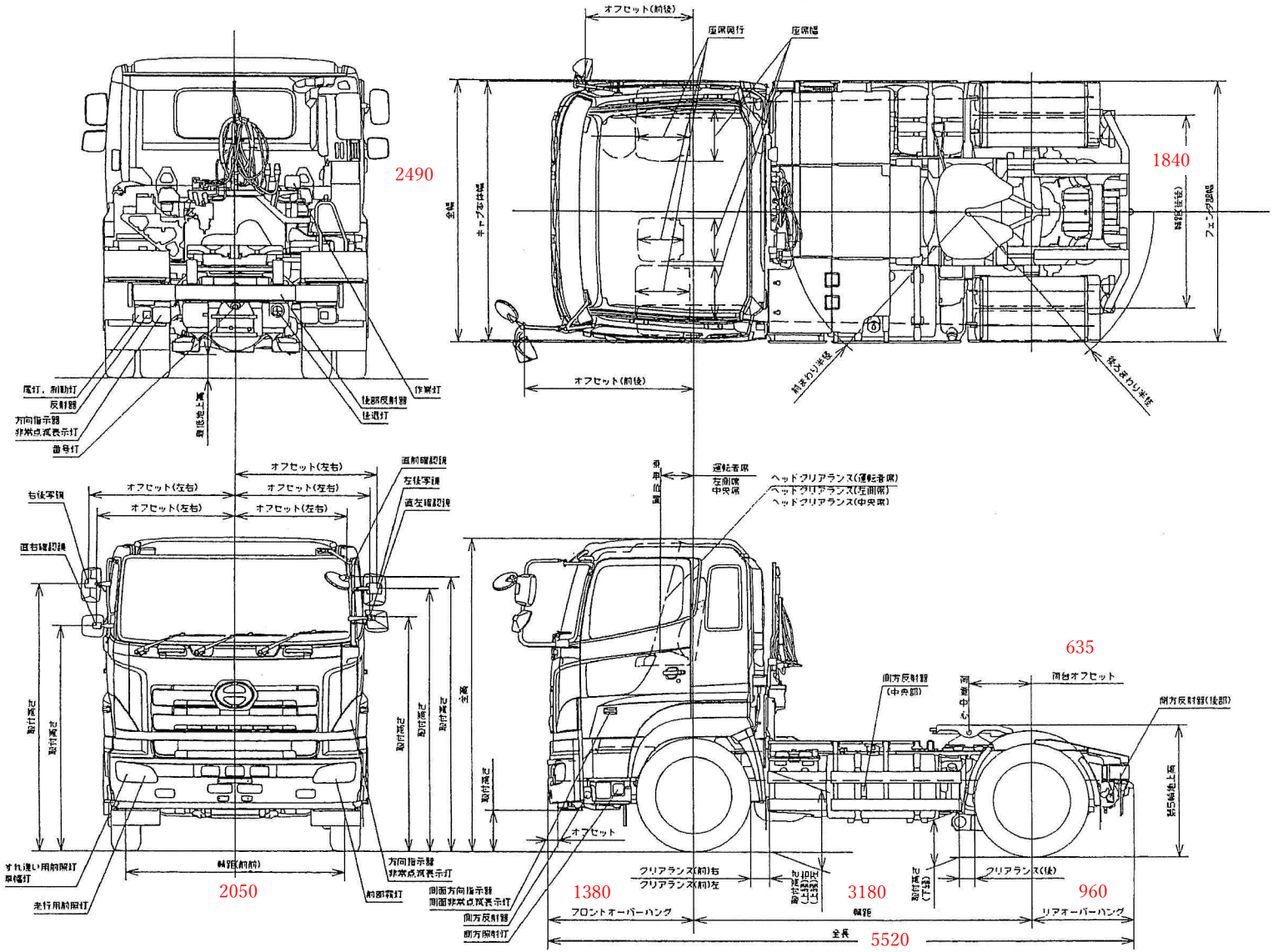

【全長】5520
【全幅】2490
【軸距】3180
【荷台ｵﾌｾｯﾄ】635
【前輪輪距】2050
【後輪輪距】1840
【最小回転半径】5.3m

注記	外観寸法は別表による。 特別仕様「スポイラー一体型バンパ」「スパイラルホース」の場合は別図参照。 下記仕様は別図参照。 ハイルーフキャブ仕様、プラットホーム乗降ステップレス仕様、リヤガードB仕様 燃タン　200L仕様、280L仕様、320L仕様、220L仕様	車名型式	日野 LKG-SH1E*AG型　外観四面図