【外観図　三菱トラクタ　型式QDG-FV50VJR】

●QDG-FV50VJR7NVA(第5輪荷重20.0t)
踊場形状:全面スチール[架装メーカー:横浜車輌]

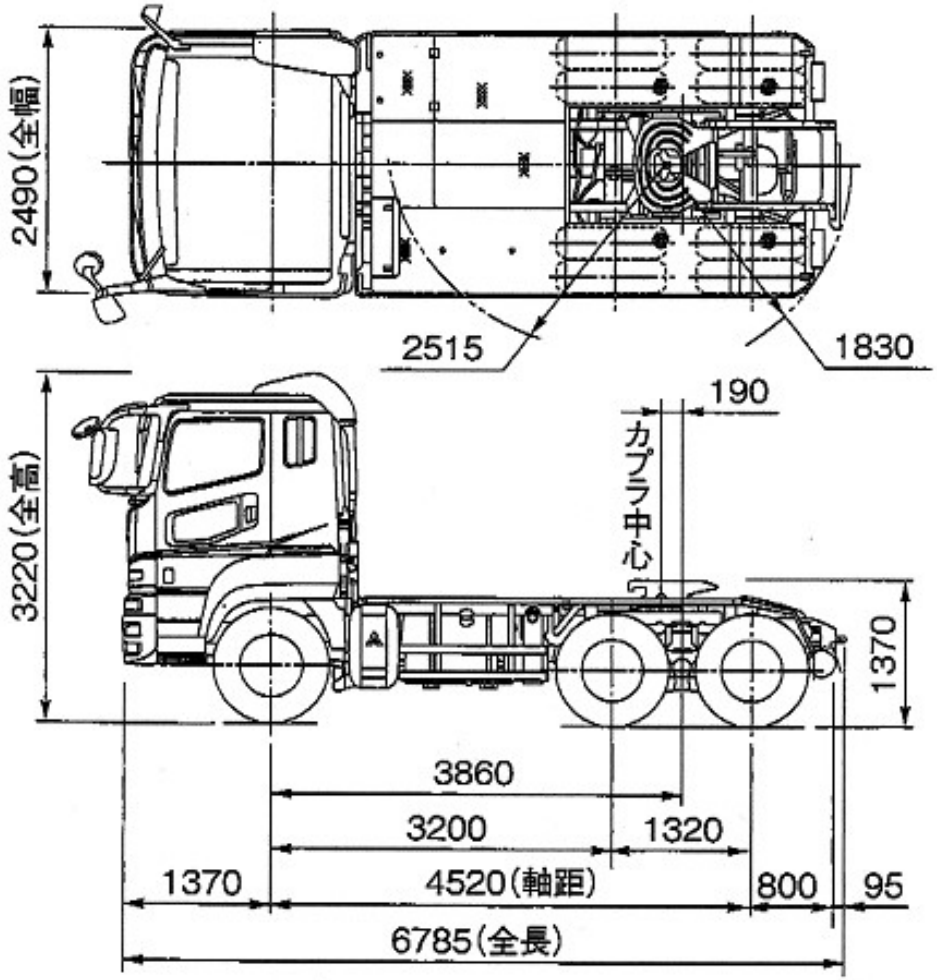

【トラクタ長さ】504㎝
【最小回転半径】6.5m
【前輪輪距】2050㎜
【後輪輪距】1850㎜