【外観図　三菱トラクタ型式2RG-FP74HDR】

※トラクタ最小回転半径5.6m

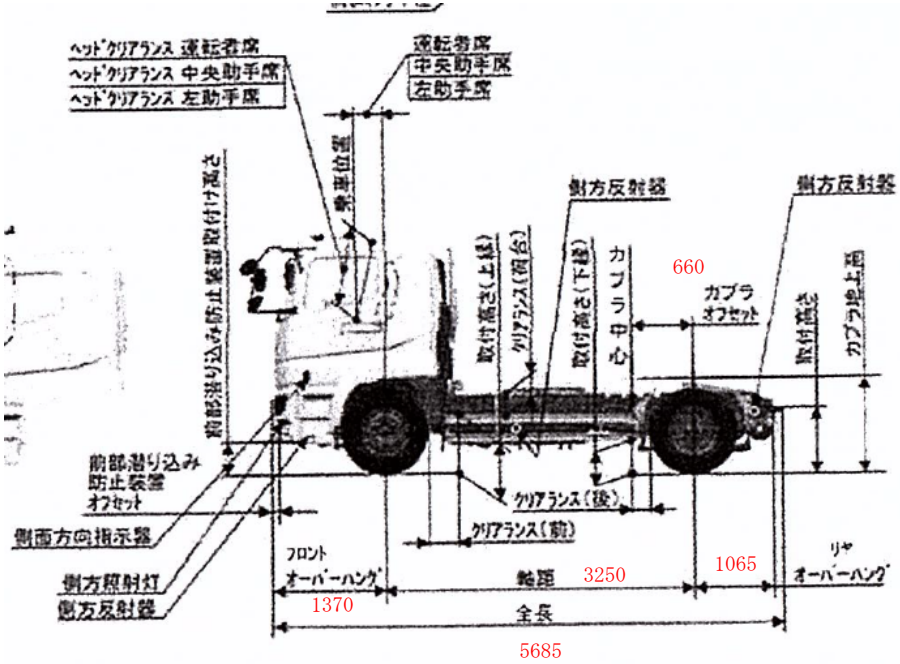

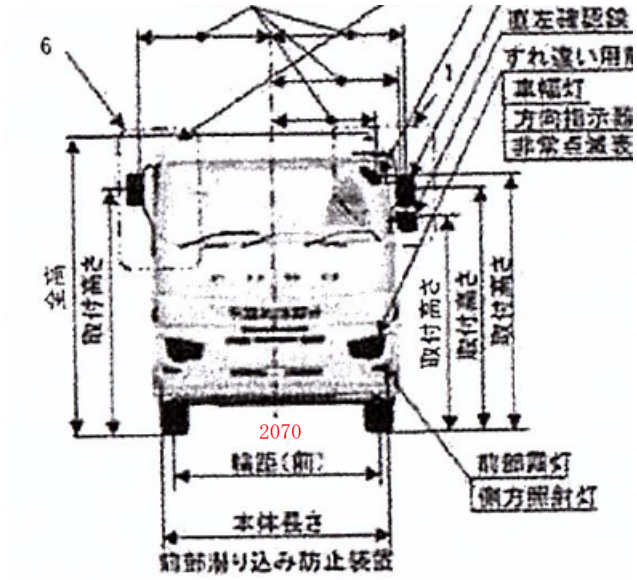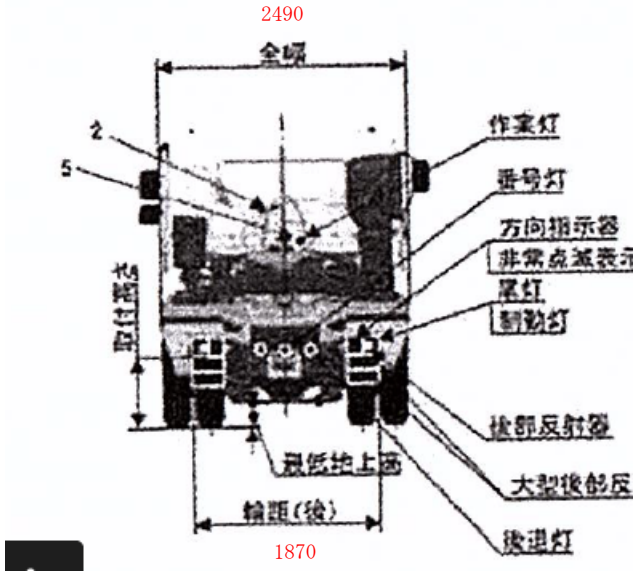
※トラクタ長さ　3960